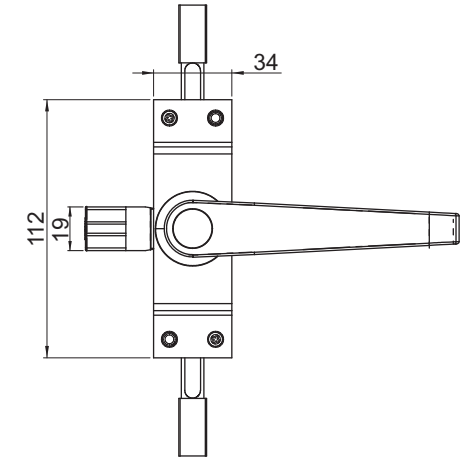

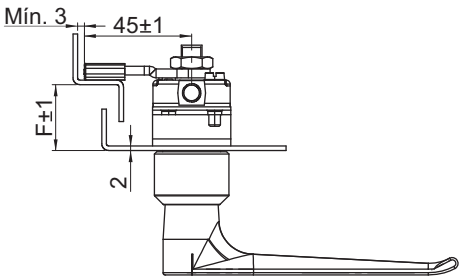

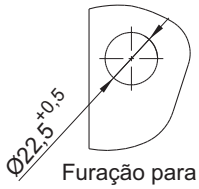

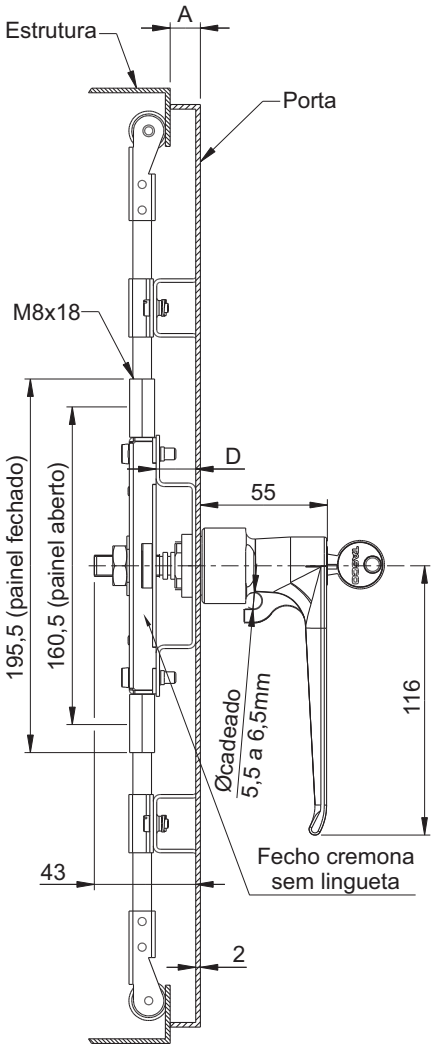

FECHO CREMONA

DADOS TÉCNICOS

Fornecimento:
Cremona, cavalete e lingueta com espessura de 3,8 mm confeccionados em aço carbono. Maçaneta, bucha, porca e miolo injetados em zamak.

Acabamento:
Cremona, porca, lingueta e cavalete zincados trivalente branco. Maçaneta e bucha cromadas ou pintadas em preto.

Montagem:
Fixação através de porca ou cavalete soldado na porta.

Acessórios:
Chaves (Pág. 11 e 16)
Varões quadrados ou redondos (Pág. 95).

Observação:
Para os fechos com miolo yale, a chave é retirada na posição fechada e aberta.
Padrão de fornecimento: Portas com abertura da esquerda para direita.
Fecho com miolo yale acompanha 01 chave (segredo EK333).
Segredos diferentes sob consulta.
Produto fornecido sem cadeado.

	PROFUNDIDADE DA ABA DOBRADA (A)	(D)	(F)	COM CHAVE YALE	SEM CHAVE	SEM YALE C/TRAVA P/CAD	COM YALE E TRAVA P/CAD
CROMADO	C/ LINGUETA						
	20 mm	11,0 mm	26 mm	21051	21053	21055	21056
	26 mm	17,5 mm	32 mm	21061	21063	21065	21066
	20 mm	11,0 mm	32 mm	21081	21083	21085	21086
	26 mm	17,5 mm	38 mm	21091	21093	21095	21096
	20 mm	11,0 mm	44 mm	21008	21009	21014	21016
	26 mm	17,5 mm	50 mm	21018	21031	21041	21060
PRETO	C/ LINGUETA						
	20 mm	11,0 mm	26 mm	21058	21068	21078	21088
	26 mm	17,5 mm	32 mm	21338	21348	21358	21408
	20 mm	11,0 mm	32 mm	21080	21082	21084	21488
	26 mm	17,5 mm	38 mm	21090	21092	21094	21498
	20 mm	11,0 mm	44 mm	21354	21355	21117	21356
	26 mm	17,5 mm	50 mm	21361	21365	21127	21466